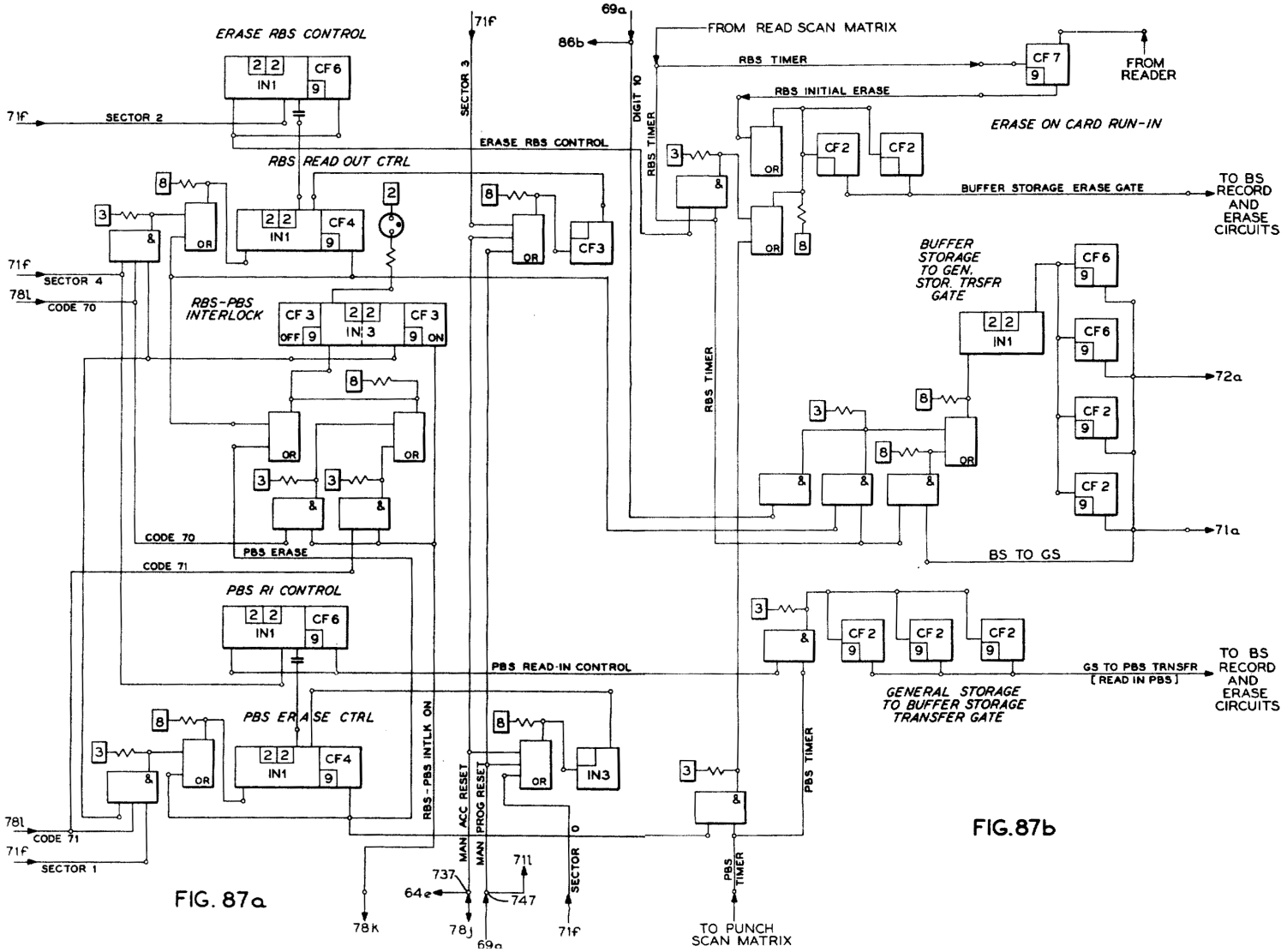

FIG. 87a

FIG. 87b