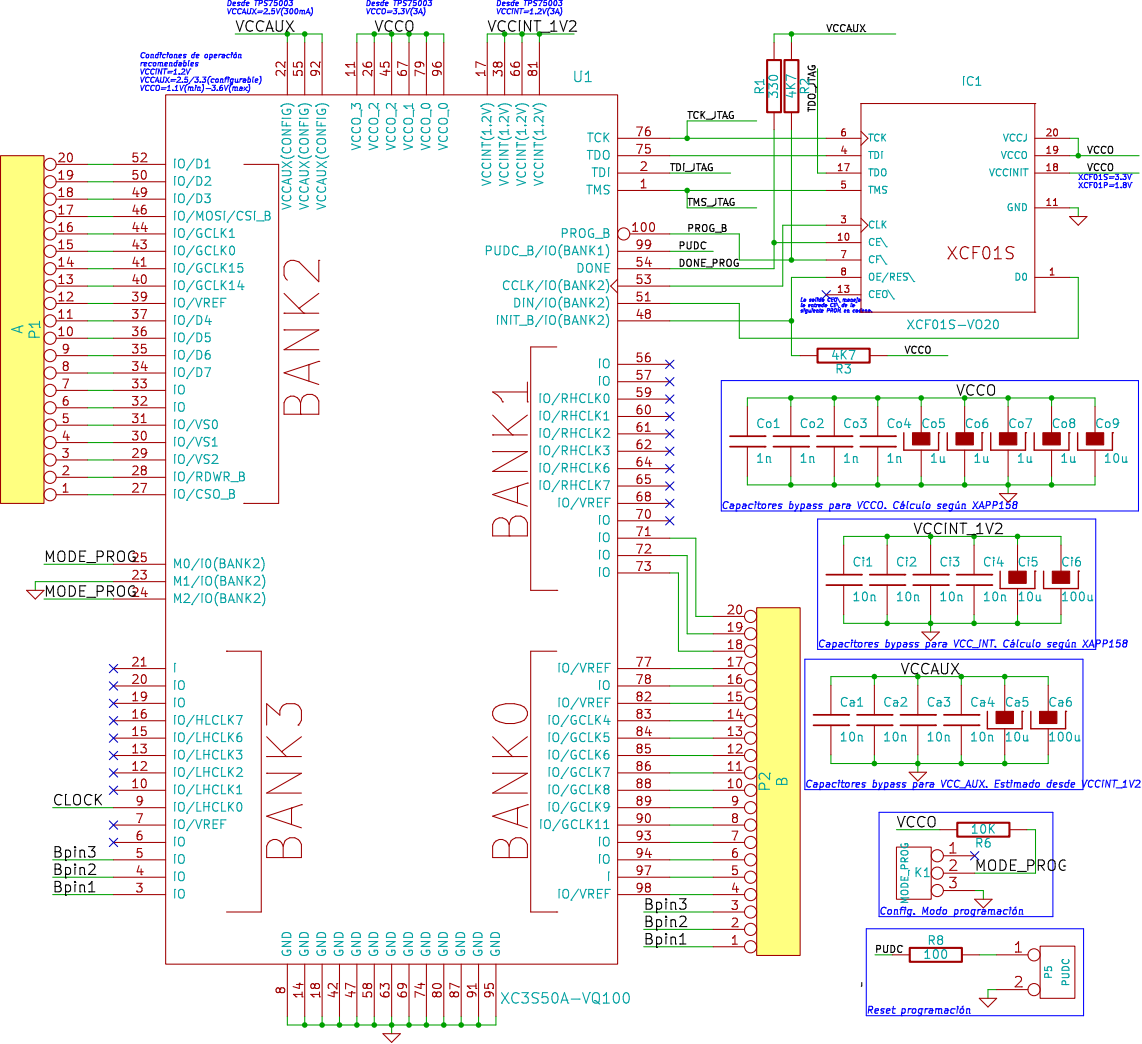
Desde TPS75003
VCCAUX=2.5V(300mA)
Desde TPS75003
VCCO=3.3V(3A)
Desde TPS75003
VCCINT=1.2V(3A)
VCCAUX
VCCO
VCCINT_1V2
Condiciones de operación recomendables
VCCINT=1.2V
VCCAUX=2.5/3.3(configurable)
VCCO=1.1V(min)-3.6V(max)
U1
BANK2
BANK1
BANK3
BANK0
XC3S50A-VQ100
A
P1
P2
B
IO/D1
IO/D2
IO/D3
IO/MOSI/CSI_B
IO/GCLK1
IO/GCLK0
IO/GCLK15
IO/GCLK14
IO/VREF
IO/D4
IO/D5
IO/D6
IO/D7
IO/VS0
IO/VS1
IO/VS2
IO/RDWR_B
IO/CSO_B
MODE_PROG
M0/IO(BANK2)
M1/IO(BANK2)
M2/IO(BANK2)
CLOCK
IO/HLCLK7
IO/LHCLK6
IO/LHCLK3
IO/LHCLK2
IO/LHCLK1
IO/LHCLK0
Bpin3
Bpin2
Bpin1
TCK
TDO
TDI
TMS
PROG_B
PUDC_B/IO(BANK1)
DONE
CCLK/IO(BANK2)
DIN/IO(BANK2)
INIT_B/IO(BANK2)
IO/RHCLK0
IO/RHCLK1
IO/RHCLK2
IO/RHCLK3
IO/RHCLK6
IO/RHCLK7
IO/GCLK4
IO/GCLK5
IO/GCLK6
IO/GCLK7
IO/GCLK8
IO/GCLK9
IO/GCLK11
GND
TCK_JTAG
TDI_JTAG
TMS_JTAG
PUDC
DONE_PROG
R1
350
R2
4K7
TDO_JTAG
IC1
XCF01S
XCF01S-VO20
VCCJ
VCCO
VCCINIT
GND
CLK
CE\
CF\
OE/RES\
CEO\
XCF01=3.3V
XCF01P=1.8V
4K7
R3
VCCO
Co1 Co2 Co3 Co4 Co5 Co6 Co7 Co8 Co9
1n 1n 1n 1n 1u 1u 1u 1u 10u
Capacitores bypass para VCCO. Cálculo según XAPP158
Ci1 Ci2 Ci3 Ci4 Ci5 Ci6
10n 10n 10n 10n 10u 100u
Capacitores bypass para VCC_INT. Cálculo según XAPP158
Ca1 Ca2 Ca3 Ca4 Ca5 Ca6
10n 10n 10n 10n 10u 100u
Capacitores bypass para VCC_AUX. Estimado desde VCCINT_1V2
10K
R6
K1
MODE_PROG
Config. Modo programación
R8
100
P5
Reset programación