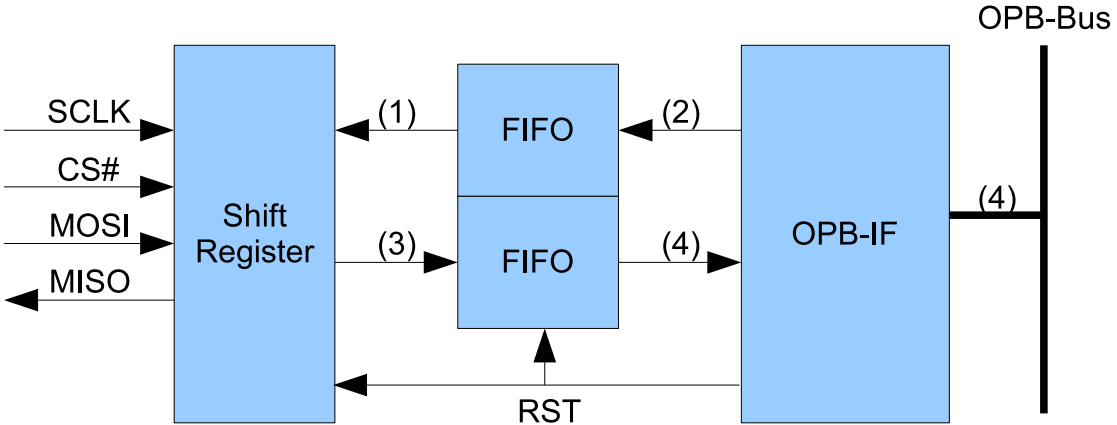
OPB-Bus
SCLK
CS#
MOSI
MISO
Shift Register
(1)
(2)
FIFO
FIFO
(3)
(4)
OPB-IF
(4)
RST