Circuit diagram of ZTEX Power Supply Module 1.0

Contents:

Sheet 1	Voltage regulators
Sheet 2	JTAG and power interface

http://www.ztex.de

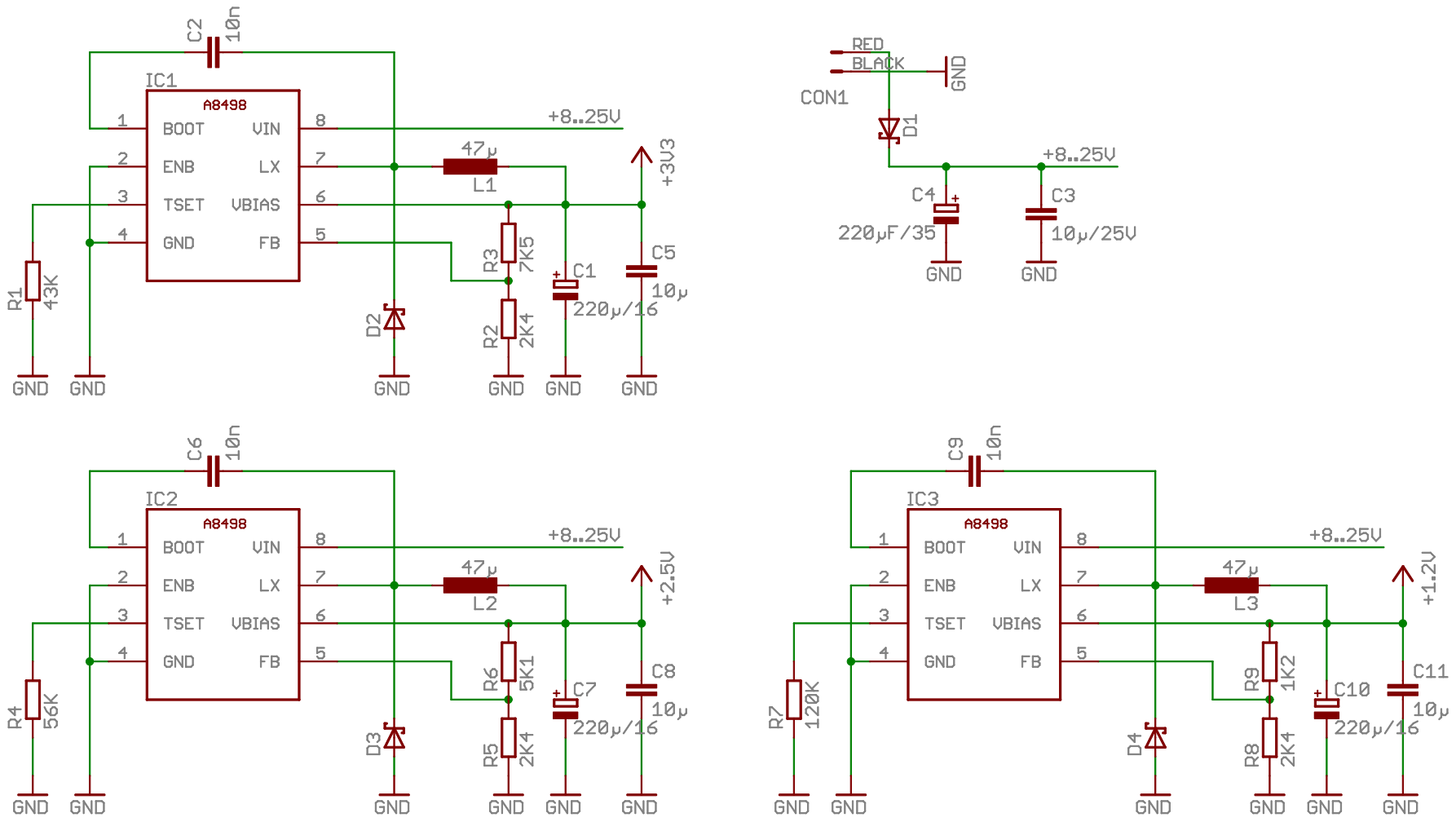
C2
10n
IC1
A8498
BOOT
VIN
ENB
LX
TSET
VBIAS
GND
FB
+8..25V
47µ
L1
+3V3
R1
43K
R3
7K5
R2
2K4
C1
220µ/16
C5
10µ
D2
GND
RED
BLACK
CON1
D1
C4
220µF/35
C3
10µ/25V
C6
10n
IC2
R4
56K
R6
5K1
R5
2K4
C7
220µ/16
C8
10µ
D3
L2
+2.5V
C9
10n
IC3
R7
120K
R9
1K2
R8
2K4
C10
220µ/16
C11
10µ
D4
L3
+1.2V

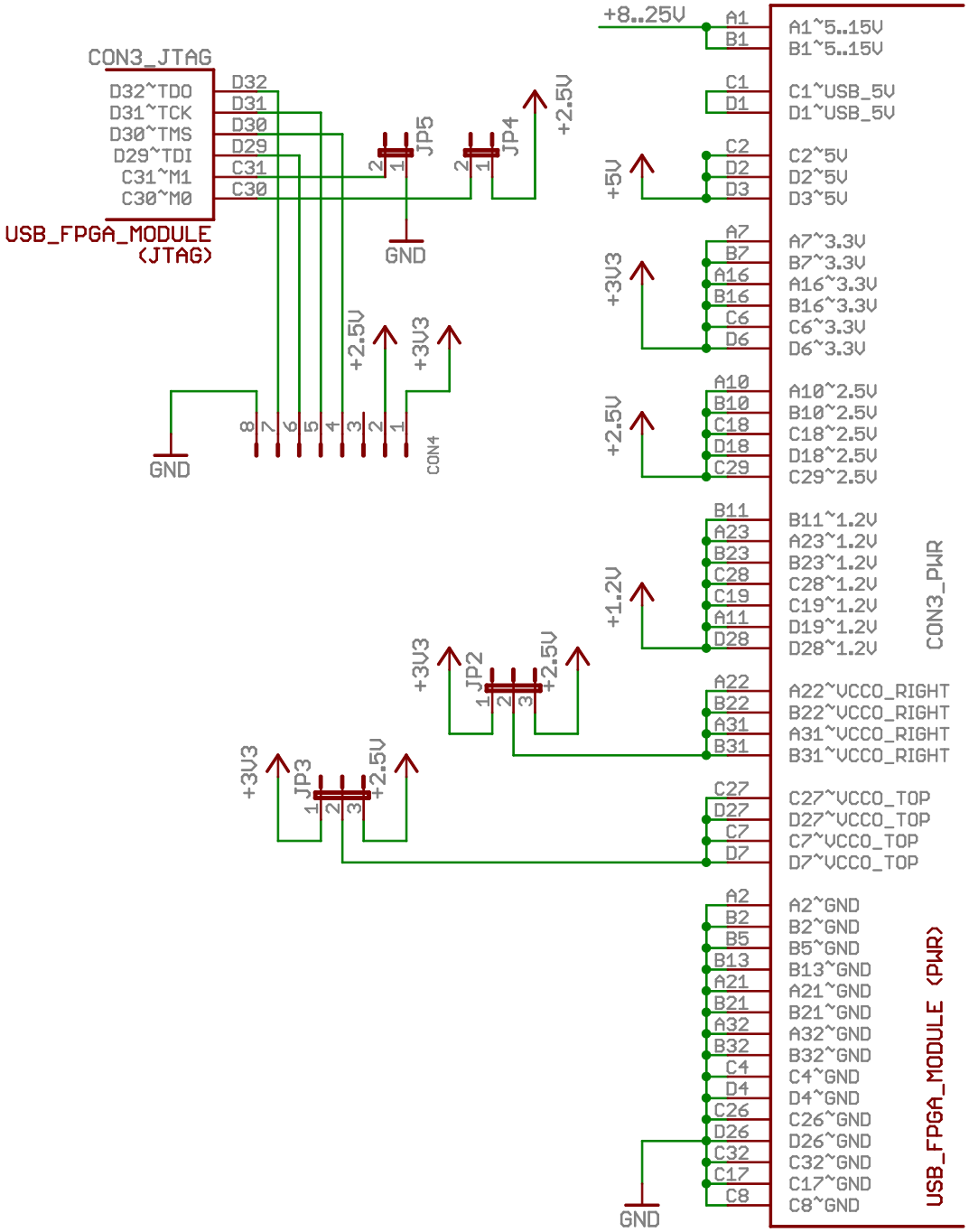
CON3_JTAG
D32~TDO
D31~TCK
D30~TMS
D29~TDI
C31~M1
C30~M0
USB_FPGA_MODULE
(JTAG)
D32
D31
D30
D29
C31
C30
JP5
JP4
+2.5V
GND
+3V3
CON4
+8..25V
A1
B1
A1~5..15V
B1~5..15V
C1
D1
C1~USB_5V
D1~USB_5V
C2
D2
D3
C2~5V
D2~5V
D3~5V
+5V
A7
B7
A16
B16
C6
D6
A7~3.3V
B7~3.3V
A16~3.3V
B16~3.3V
C6~3.3V
D6~3.3V
A10
B10
C18
D18
C29
A10~2.5V
B10~2.5V
C18~2.5V
D18~2.5V
C29~2.5V
B11
A23
B23
C28
C19
A11
D28
B11~1.2V
A23~1.2V
B23~1.2V
C28~1.2V
C19~1.2V
D19~1.2V
D28~1.2V
+1.2V
CON3_PWR
JP2
A22
B22
A31
B31
A22~VCCO_RIGHT
B22~VCCO_RIGHT
A31~VCCO_RIGHT
B31~VCCO_RIGHT
JP3
C27
D27
C7
D7
C27~VCCO_TOP
D27~VCCO_TOP
C7~VCCO_TOP
D7~VCCO_TOP
A2
B2
B5
B13
A21
B21
A32
B32
C4
D4
C26
D26
C32
C17
C8
A2~GND
B2~GND
B5~GND
B13~GND
A21~GND
B21~GND
A32~GND
B32~GND
C4~GND
D4~GND
C26~GND
D26~GND
C32~GND
C17~GND
C8~GND
USB_FPGA_MODULE (PWR)